KRATOWNICA KR1

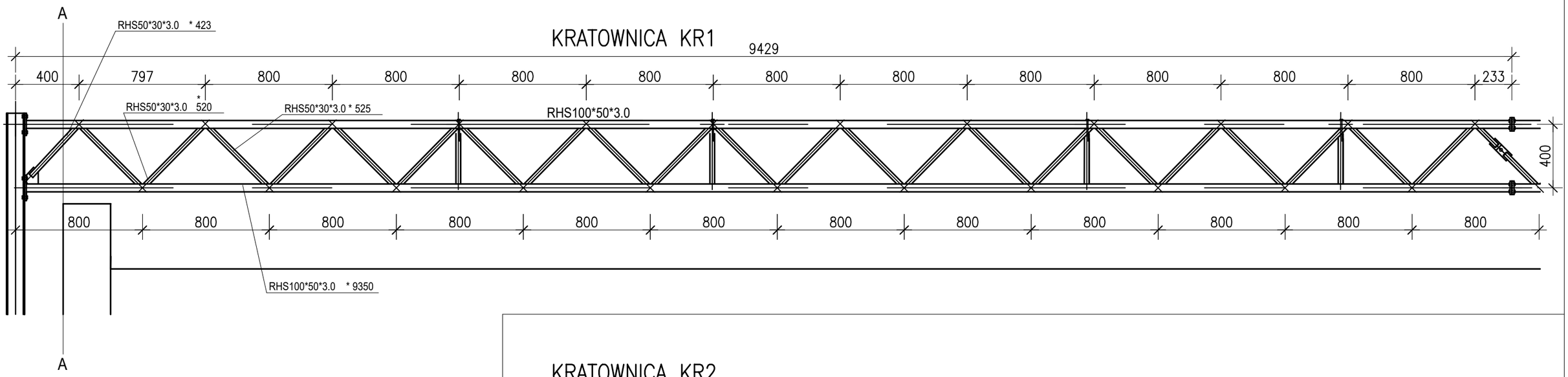

KRATOWNICA KR2

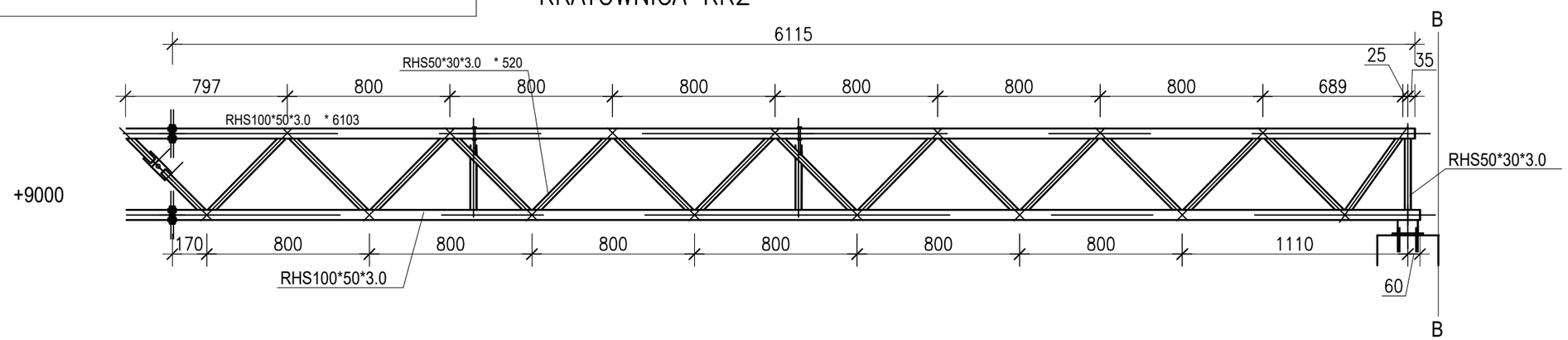

poz. Stopa St1

szt.4

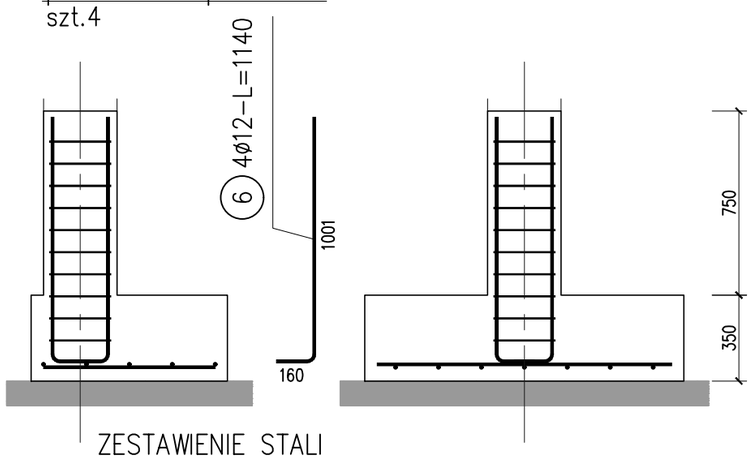

ZESTAWIENIE STALI

Nr pręta	ø	Stal	Długość pręta	Liczba prętów na 1 poz.	Liczba pozycji	Liczba prętów łącznie	Długość łączna B500SP ø6	Długość łączna B500SP ø12
[-]	[mm]	[-]	[m]	[szt]			[m]	
Stopa St1								
1	12	B500SP	0,70	7	4	28		19,60
2	12	B500SP	1,20	5	4	20		24,00
6	12	B500SP	1,14	4	4	16		18,24
7	6	B500SP	1,16	10	4	40	46,40	
Razem długość prętów						[mb]	46,40	61,84
Masa jednostkowa						[kg/mb]	0,222	0,888
Masa prętów dla danej średnicy						[kg]	10,3	54,9
Masa łącznie						[kg]	65,2	

UWAGA : Sumaryczna długość prętów jest długością rzeczywistą w osi pręta metodą B wg PN-EN ISO 3766:2006.

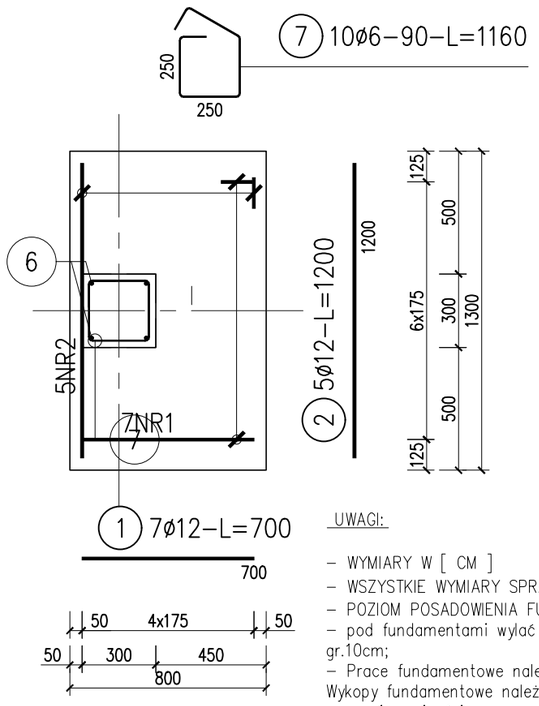

UWAGI:
- WYMIARY W [CM]
- WSZYSTKIE WYMIARY SPRAWDZIĆ NA BUDOWIE
- POZIOM POSADOWIENIA FUNDAMENTÓW min. -1,00m ppt
- pod fundamentami wylać warstwę chudego betonu B10 gr.10cm;
- Prace fundamentowe należy prowadzić w okresach suchych. Wykopy fundamentowe należy zabezpieczyć przed obrywaniem i osuwaniem się ścian.

UWAGI:
- wymiary w [cm]
- wszystkie wymiary sprawdzić na budowie
- stal konstrukcyjna:
* konstrukcja Rama KR1 , KR2, R1 : S355
* konstrukcja słupy i stężenia : S235

-zabiezpieczenie antykorozyjne ocynkowanie
- śruby kl 8.8 ISO 4014
-w stężeniach prętowych Ø12 stosować nakrętki napinające DIN 1480
-Elementy stalowe do zabezpieczenia antykorozyjnego, oczyścić metodą strumieniowo-cierną do stopnia czystości Sa 2 1/2 wg (PN-EN ISO 8501-1, 2008).

Nazwa tematu	Rozbudowa, nadbudowa i przebudowa budynku biurowego, dot. strefy wejściowej z windą oraz klatką schodową wraz z instalacjami wewnętrznymi tj. (przebudowa instalacji: centralnego ogrzewania, elektrycznej) wraz z rozbiórką schodów zewnętrznych, przebudową utwardzenia terenu.
Nazwa rysunku	Konstrukcja pod panele - Kratownica KR1, KR2 , stopa fund. St1
Inwestor	Tarnobrzeska Agencja Rozwoju Regionalnego Ul. M. Dąbrowskiej 15, 39-400 Tarnobrzeg
Projektował br. Konstrukcyjna	mgr inż. Wojciech Januszczak upr. proj.PDK/0263/PWOK/15
Sprawdzał br. Konstrukcyjna	mgr inż. Maciej Szwagierczak upr. proj.SWK/0032/POOK/06

Faza	Data	Skala	Nr rys.
Projekt techniczny	12.2025	1:25	K05